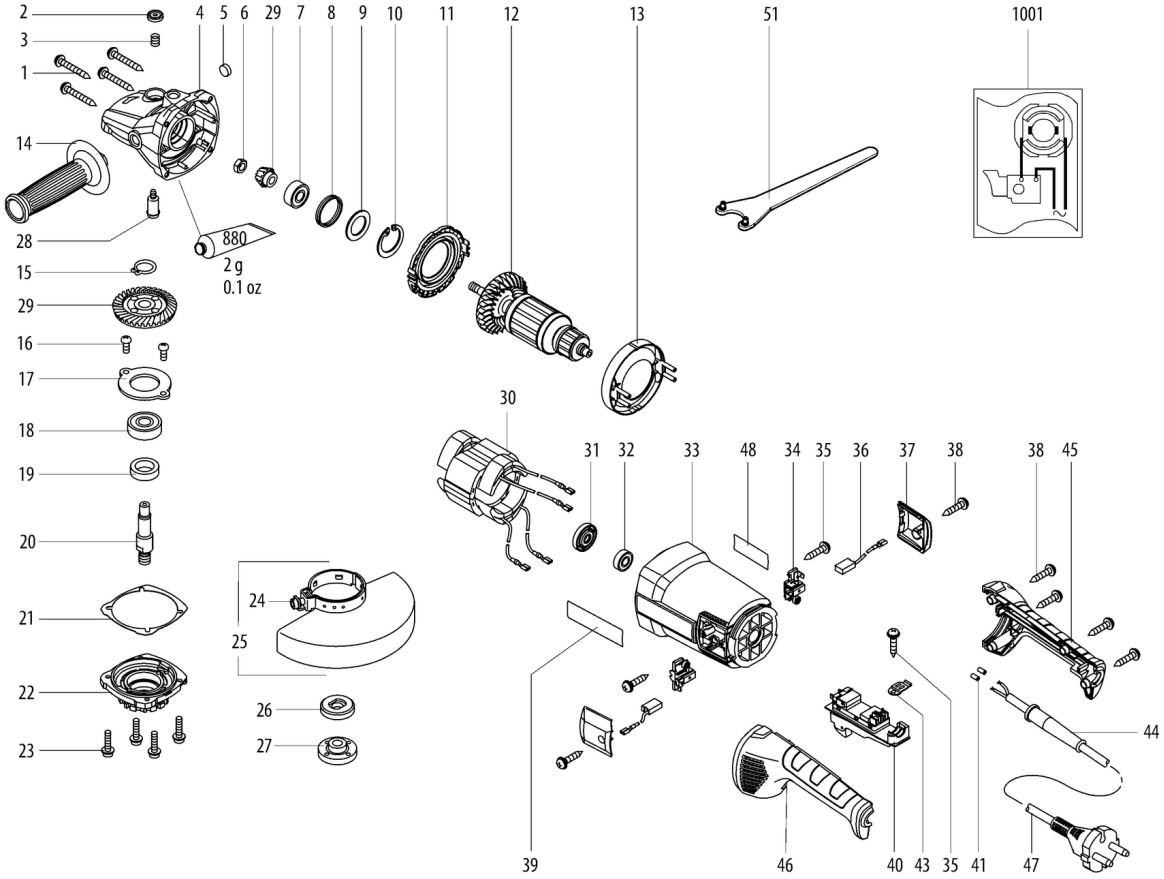
2
3
1
4
5
6
29
7
8
9
10
11
12
13
51
1001
14
28
880
2 g
0.1 oz
15
29
16
17
18
19
20
21
22
23
24
25
26
27
30
31
32
33
48
34
35
36
37
38
38
45
44
39
46
40
43
35
41
47

Position	Anzahl	Typennummer	Bezeichnung	PG
1	4	341723170	Linsenblechschraube	11
2	1	343448230	Druckknopf	11
3	1	342024350	Druckfeder	11
4	1	316097750	Getriebegehaeuse vollst.	32
5	1	344071130	FILZSCHEIBE	11
6	1	341109130	Sechskantmutter	12
7	1	320054450	Rillenkugellager	19
8	1	344114080	Dichtring	12
9	1	341020220	Scheibe	11
10	1	342024300	Sicherungsring	12
11	1	339153570	Luftleitscheibe	13
12	1	310150130	Anker,220-230V	41
13	1	339153580	Luftleitscheibe	13
14	1	314000280	Handgriff vollst.	25
15	1	141180060	Sicherungsring	11
16	2	141123890	Linsenschr.(DIN 7985)	11
17	1	339149180	Lagerdeckel	12
18	1	320054460	Rillenkugellager	20
19	1	344071140	Filz	13
20	1	341605670	Schleifspindel	21
21	1	339013190	Dichtungsscheibe	12
22	1	315203160	Getriebeflansch	25
23	4	141121640	Linsenschr.(DIN 7985)	11
24	1	141114010	Zylinderschr.	11
25	1	339205310	Kombischutzhaube, D 180	25
26	1	341031160	Spannflansch	22
27	1	341106900	Flanschmutter M14	20
28	1	341519740	Arretierbolzen	13
29	1	316097760	Tellerrad und Ritzel f. Ø180	32
30	1	311013040	Feldpaket,220V-230V	37
31	1	344114090	Staubdichtung	12
32	1	320054470	Rillenkugellager	16
33	1	343448240	Motorgehaeuse	29
34	2	316097780	Kohlebuerstenhalter vollst.	18
35	3	341723070	Schraube	11
36	1	316097790	Kohlebuerstensatz	16
37	2	343448260	Kohlenhalterdeckel	13
38	6	341723190	Linsenblechschraube	11
39	1	338129850	Metabo-Schild 08 93x25 06431000	12
40	1	343448320	Ausschalter	28
41	2	344114100	Huelse,230V	11
43	1	343448330	Kabelklammer	11
44	1	344114120	Kabeltuelle	16
45	1	343448250	Handgriff (B)	20
46	1	343448270	Handgriff (A)	20
47	1	344531910	Kabel m.CEE-Stecker	26
48	1	338072060	Leistungsschild 06438000 WP 22-180	12
51	1	344160840	Zweilochmutterndreher	17
880	1	344130910	Tube Fett 90G	24
1001	1	338502110	Verdrahtungsplan	