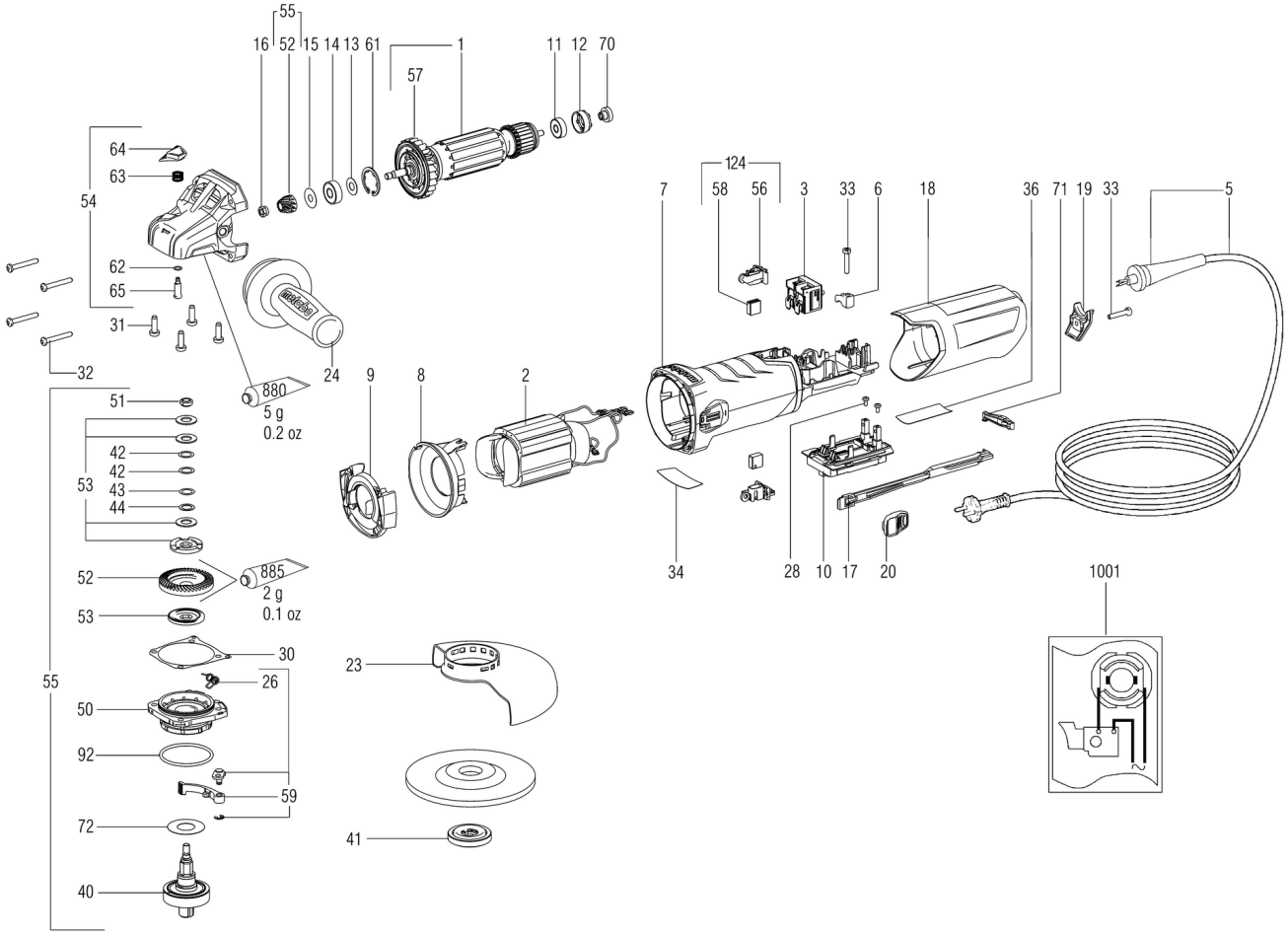
55
16
52
15
14
13
61
1
57
11
12
70
64
63
54
62
65
31
32
880
5 g
0.2 oz
24
9
8
2
124
7
58
56
3
33
6
18
36
71
19
33
5
34
28
10
17
20
1001
51
42
42
43
44
53
52
885
2 g
0.1 oz
53
30
26
55
50
92
59
72
40
23
41

Position	Anzahl	Typennummer	Bezeichnung	PG
1	1	310011080	Anker vollst 230V	37
2	1	311012180	Feldpaket m.Wickl.,230 V	33
3	1	343410120	Schalter 2-polig	21
5	1	316067320	Kabel mit Tuelle	27
6	1	343362490	Kabelschelle	12
7	1	315013520	Motorgehaeuse	21
8	1	339151180	Luftleitscheibe	11
9	1	339151200	Luftleitscheibe	11
10	1	343083780	Elektronikeinheit,230V 50/60Hz	32
11	1	143115690	Rillenkugellager,6x19x6	13
12	1	344097870	Gummibuchse	11
13	1	339133060	Scheibe,8,05x17x0,4	11
14	1	143115700	Rillenkugellager, 8x22x7	14
15	1	339006390	Scheibe,7,05x18,5x0,2	11
16	1	341102260	Sechskantmutter m.Ansatz	13
17	1	343433070	Schaltstange	11
18	1	343433030	Kappe	15
19	1	343433100	Endstueck elo	11
20	1	343437100	Schaltschieber	11
23	1	339204500	Schutzhaube, D125	20
24	1	314000970	Antivibrationshandgriff,M 8	24
26	1	342022490	Schenkelfeder	11
28	2	141121430	LINSENSCHR.(DIN7985)	11
30	1	339012430	Flachdichtung 0,1mm	11
31	4	141121640	Linsenschr.(DIN 7985)	11
32	4	141116980	Linsenblechschraube	11
33	2	141117060	Linsenblechschraube	12
34	1	338065010	Leistungsschild,21031000WEA15_125INOXKWM	11
36	1	399999990	Teil hier nicht erforderlich	
40	1	316063430	Schleifspindel vollst.,WA M14	35
41	1	316055350	Spannmutter vollst.,M14	22
42	2	141151120	Scheibe 10,2 X 14,8X 0,2	11
43	1	141152300	Scheibe 10,2 X 14,8X 0,1	12
44	1	141153920	Scheibe 10,2 X 14,8X 0,5	11
50	1	343433280	Flansch vollst.	20
51	1	341102460	Mutter	13
52	1	316054990	Tellerrad m.Ritzel	29
53	1	316066830	Reibscheibensatz vollst.	22
54	1	316055800	Getriebegehaeuse vollst.	30
55	1	316064670	Sich.kuppl. m.Ritzel AB 1:4,9	42
56	1	316065420	Buerstenhalter Kompl.	23
57	1	316054850	Luefter mit Staubschutzkorb	15
58	1	316065450	Kohlebuerstensatz abschaltbar	22
59	1	316066040	Spannhebel vollst mit Feder	22
61	1	141156650	Sicherungsring	11
62	1	143196000	O-Ring	11
63	1	342003390	Druckfeder	11
64	1	343433130	Druckknopf	11
65	1	341515640	Bolzen	11
70	1	343433060	Tachoscheibe	13
71	1	343433090	Schalterwippe	11
72	1	339007800	Scheibe	11

Position	Anzahl	Typennummer	Bezeichnung	PG
92	1	143195640	O-Ring	11
124	1	316067170	Kohlebuerste m.Kohlehalter Set 230V	27
880	1	344130920	Tube Fett 90G	31
885	1	344130560	Tube Fett SF 011 50Gr 1,8Oz	33
1001	1	338505780	Verdrahtungsplan	