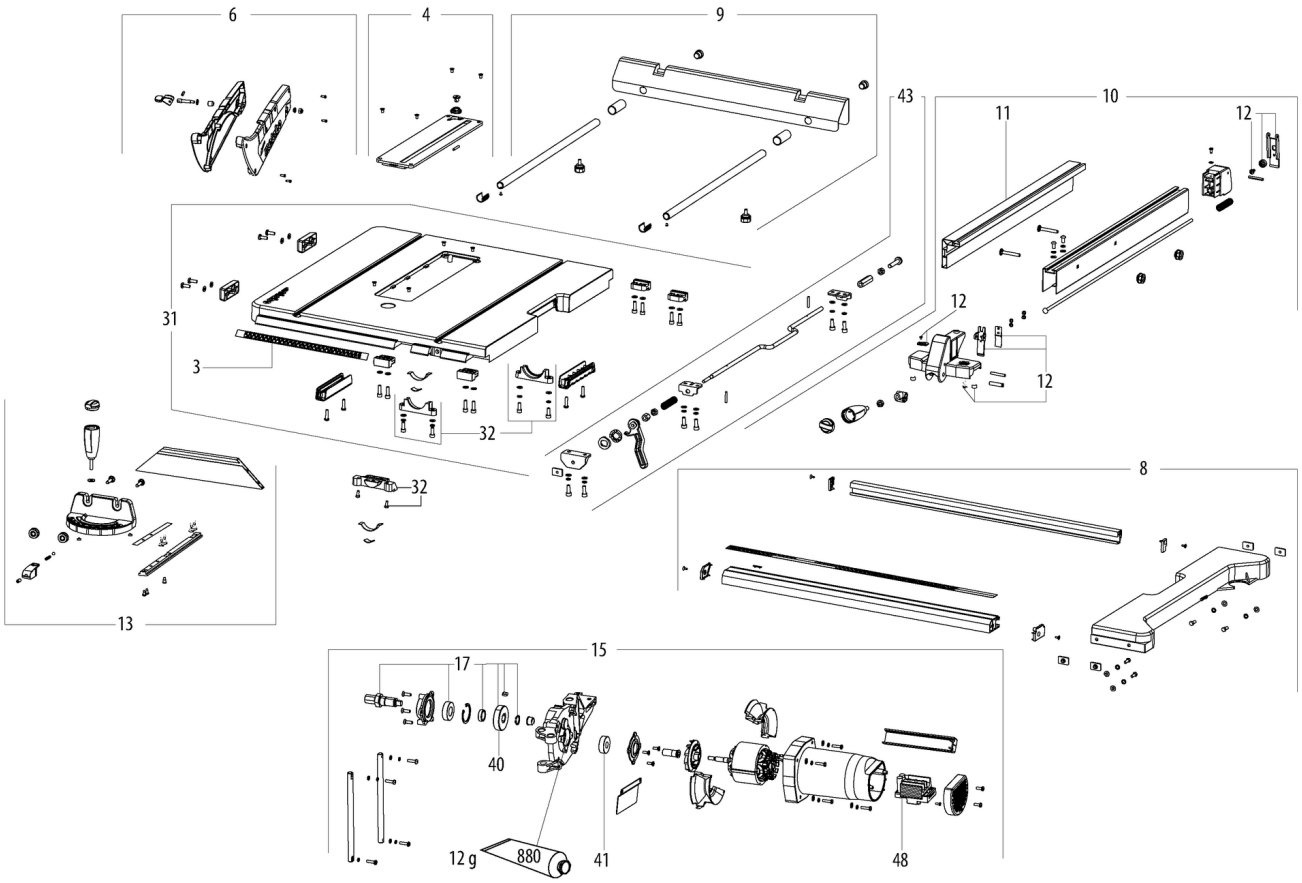
6
4
9
43
10
11
12
31
3
32
12
12
32
8
13
15
17
40
12 g
880
41
48

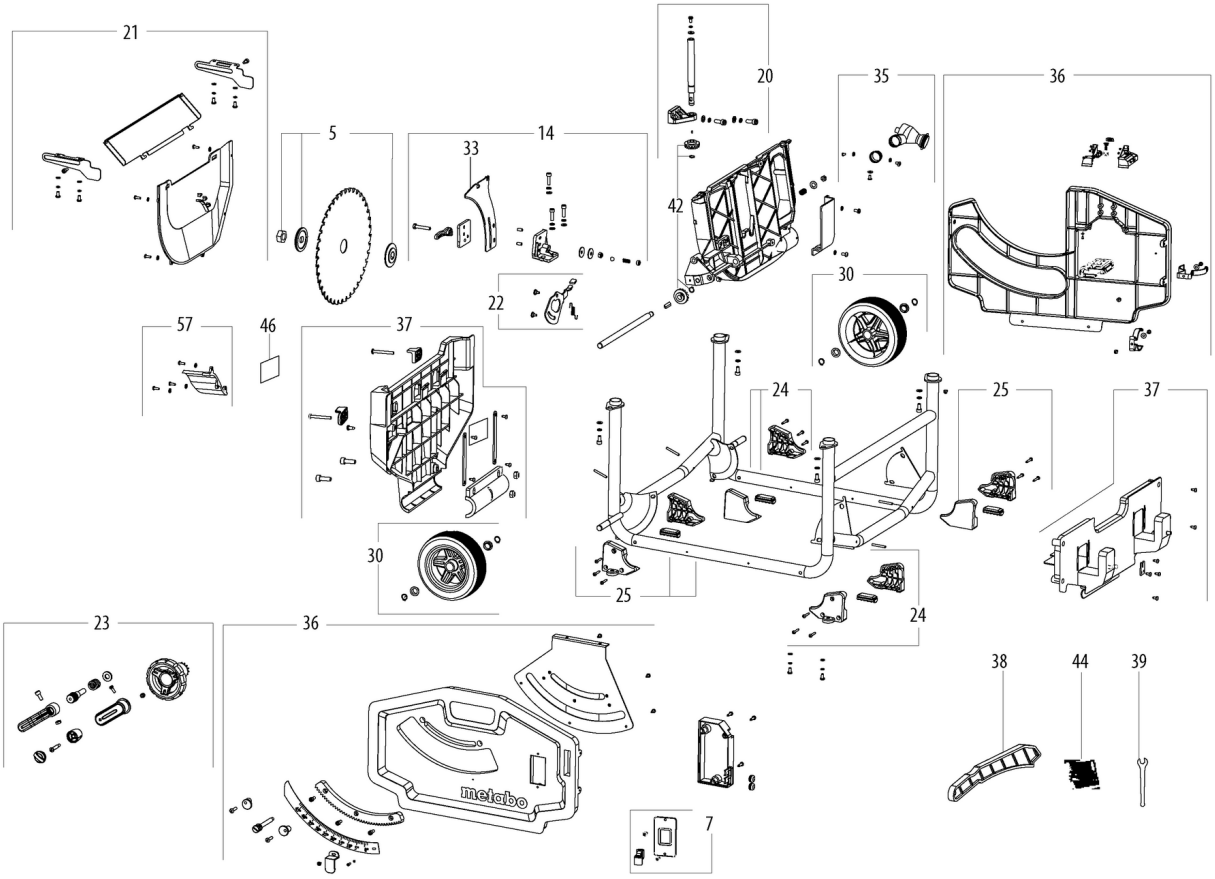
21
20
35
36
5
14
33
42
22
30
57
46
37
24
25
37
30
25
24
23
36
38
44
39
7

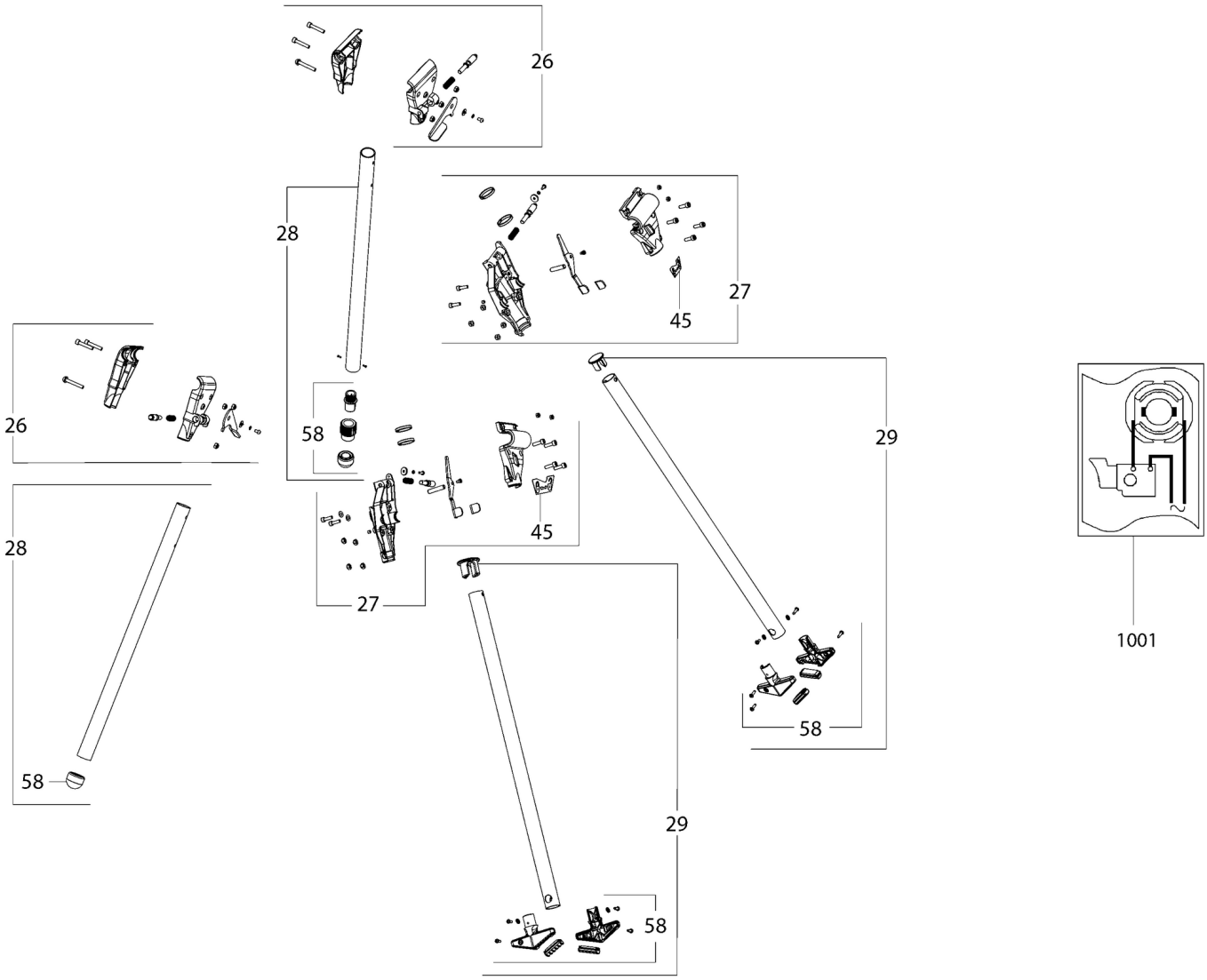
26
28
27
45
26
58
29
45
28
27
58
1001
58
29
58

Position	Anzahl	Typennummer	Bezeichnung	PG
3	1	338123670	Skala	15
4	1	316052410	Tischeinlage vollst.	24
5	1	316052420	Saegeblattflansch vollst.	19
6	1	316096420	Schutzhaube vollst.	26
7	1	343411620	Schalter	21
8	1	315418220	Tischverbreiterung vollst.	42
9	1	316097080	Tischverlaengerung vollst.	31
10	1	316052450	Parallelanschlag vollst.	37
11	1	341161460	Anschlagschiene	30
12	1	331054730	Parallelanschlag (Klemmeinheit)	17
13	1	316052460	Winkelanschlag vollst.	31
14	1	316097110	Spaltkeil vollst.	28
15	1	317005270	Motor vollst.	63
16	1	310010690	Anker m.Kugellager	41
17	1	316052490	Getriebe vollst.	29
20	1	316052500	Hoehenverstellung vollst.	24
21	1	343433170	Saegeblattschutz unten	25
22	1	316052510	Spindelstopp vollst.	16
23	1	316052520	Handrad vollst.	22
24	1	344099440	Gummifuss rechts	14
25	1	344099450	Gummifuss links	14
26	1	316052530	Gelenkarm links,vollst.	35
27	1	316052540	Gelenkarm rechts,vollst.	36
28	2	344099460	Bein, verstellbar	27
29	2	316052570	Bein vollst	29
30	2	316052580	Rad vollst.	26
31	1	316052590	Tisch vollst.	54
32	1	316052600	Fuehrung Schwenkrahmen vollst.	19
33	1	339149100	Spaltkeil	20
35	1	316096440	Absaugstutzen vollst. inkl. Staubzykyklo	33
36	1	316096450	Gehaeuse vollst.	37
37	1	316096460	Gehaeuse links	33
38	1	343433180	Schiebestock (Kunststoff)	15
39	1	341210480	Schluessel	13
40	1	340033540	Kegelrad	29
41	1	320050750	Kugellager	15
42	1	340033550	Kegelrad Set	25
43	1	339148860	Tischverbreiterung	31
44	1	344113700	Spänesack	25
45	1	338123720	Hinweisschild Funktionserklaerung Lock	11
46	1	338068700	Leistungsschild 13025000, TS 36-18 LTX	11
48	1	343087790	Elektronikeinheit vollst.	60
57	1	344113800	Spanleitstueck	13
58	1	316097240	Fuss vollst.	23
880	1	136012860	Getriebefett	17
1001	1	338506260	Verdrahtungsplan	