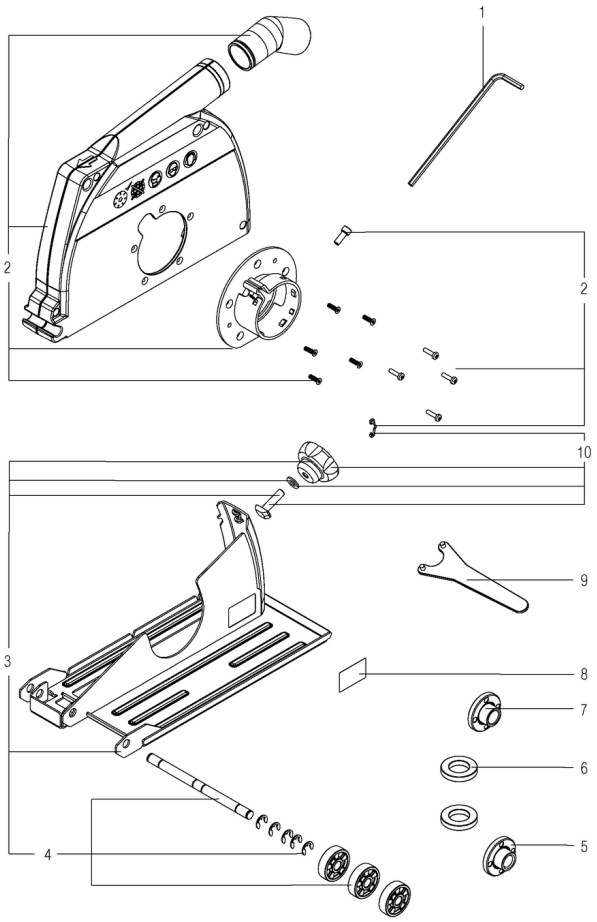
1
2
2
10
9
3
8
7
6
5
4

Position	Anzahl	Typennummer	Bezeichnung	PG
1	1	344163620	Winkelschraubendreher SW 5 lang	20
2	1	316067600	Absaughaube vormontiert CED 230	49
3	1	316067610	Schlitten vormontiert CED 230	46
4	1	316068020	Laufrolle vollst.	
5	1	341212950	Spannmutter,5/8"	19
6	3	341032380	Distanzscheibe	14
7	1	341212880	Spannmutter,M14	19
8	1	344160840	Zweilochmutterndreher	17
9	1	316068030	Klemmvorrichtung vollst.	