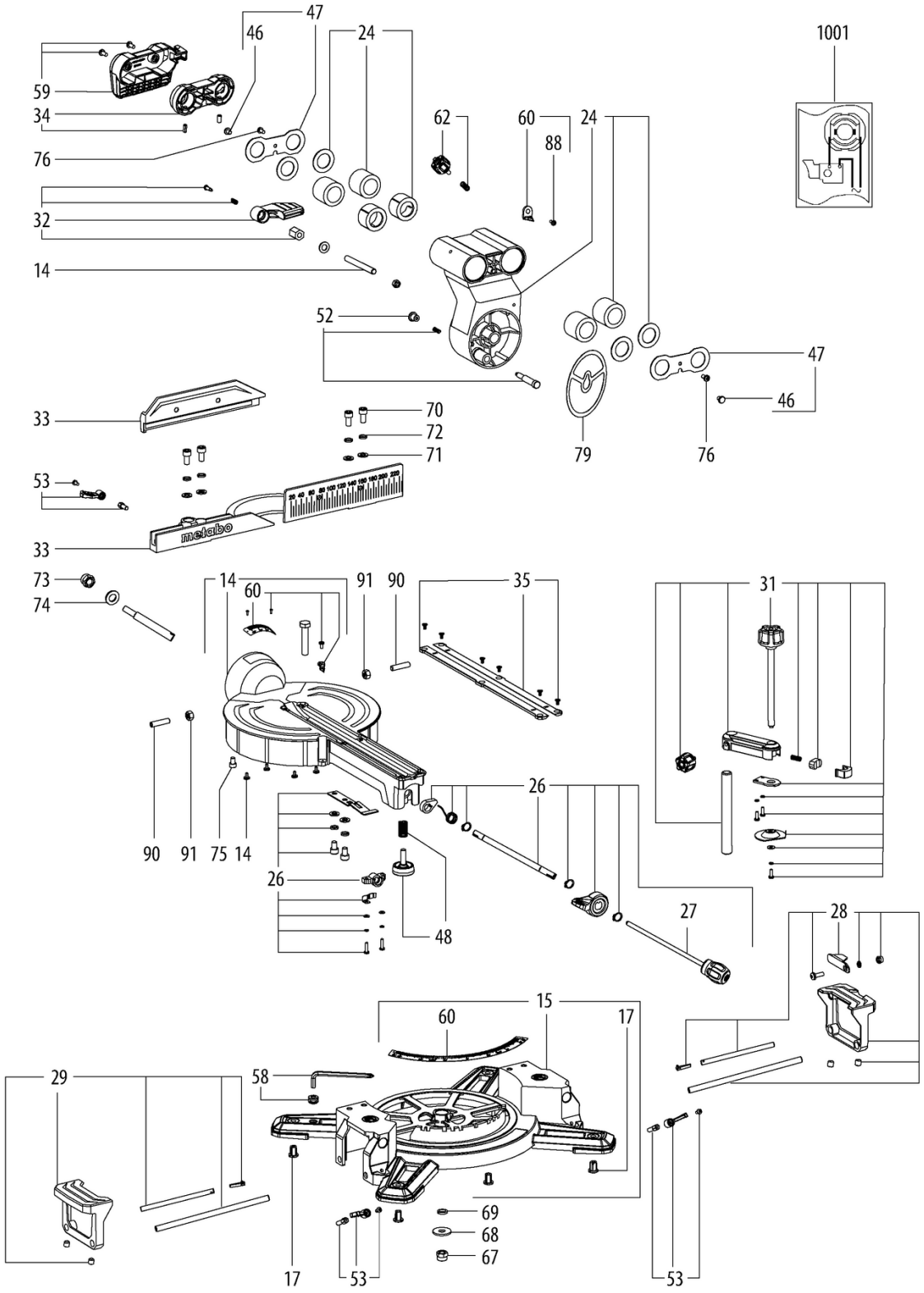
47
46
24
1001
59
34
62
60
24
88
76
32
14
52
47
46
33
70
72
71
79
76
53
33
73
74
14
60
91
90
35
31
90
91
75
14
26
26
48
27
28
15
60
17
29
58
69
68
67
17
53
53

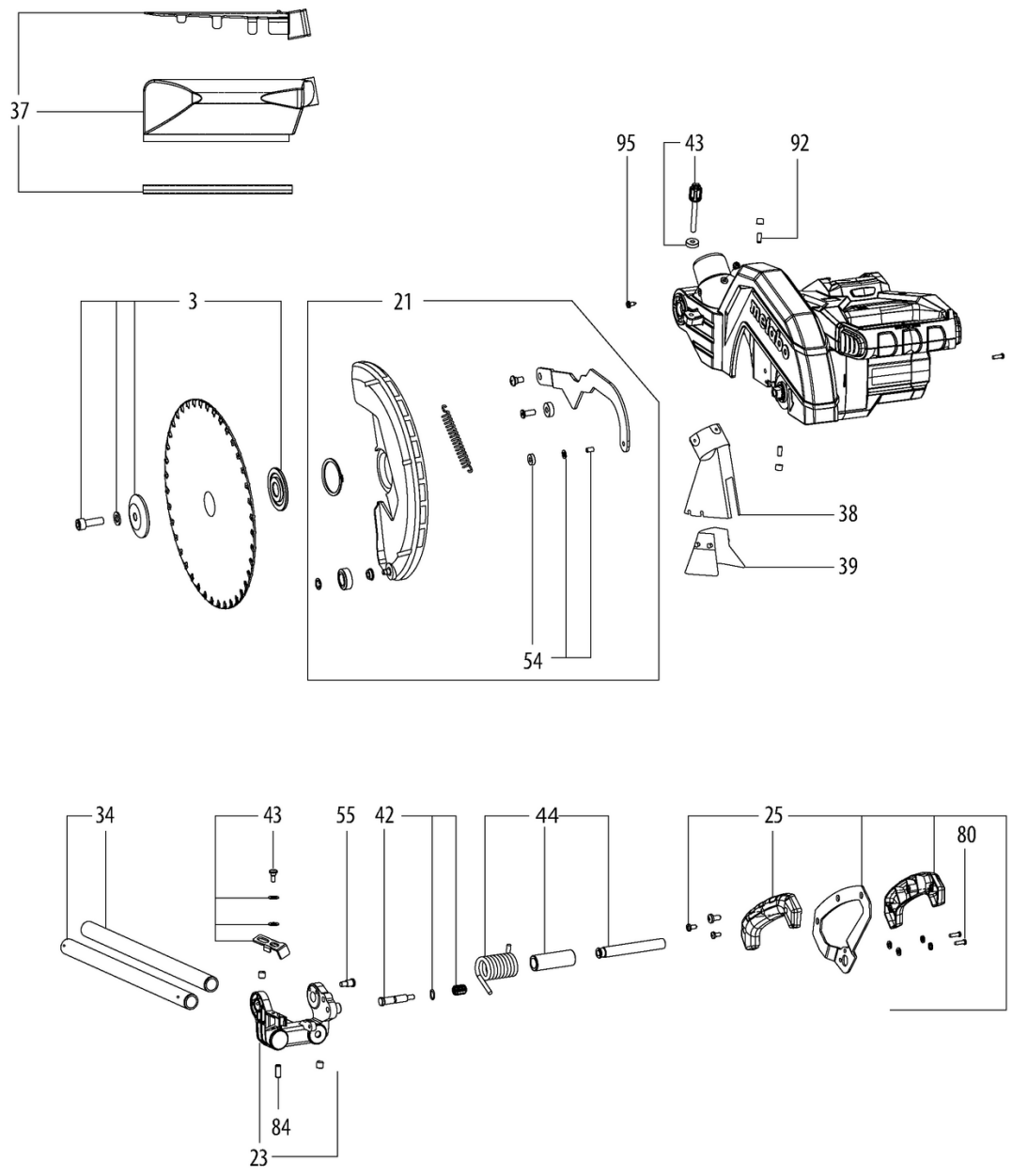
37
95
43
92
3
21
38
39
54
34
43
55
42
44
25
80
84
23

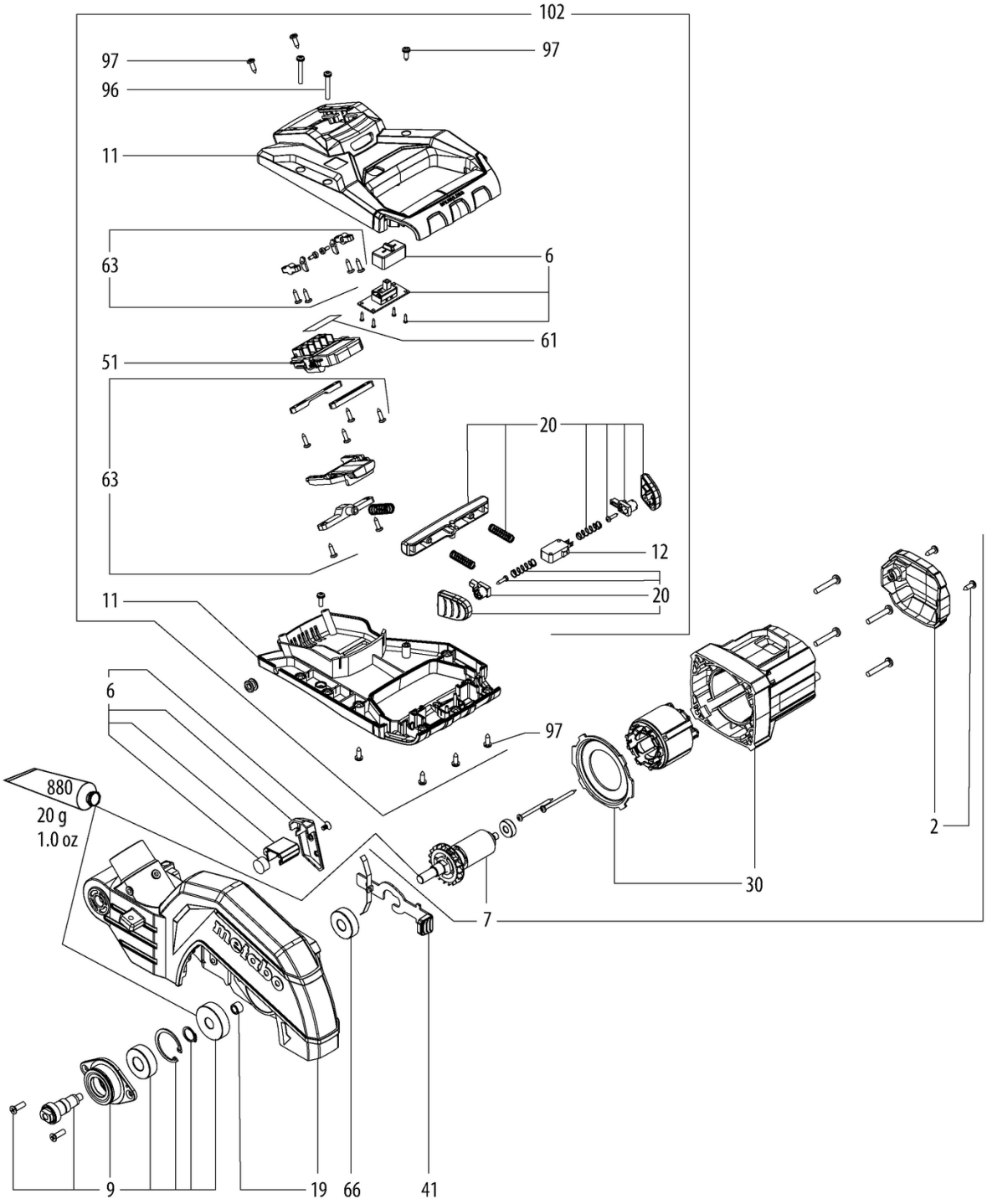
102
97
97
96
11
63
6
61
51
63
20
12
20
11
6
97
880
20 g
1.0 oz
2
30
7
9
19
66
41

Position	Anzahl	Typennummer	Bezeichnung	PG
2	1	343460250	Motordeckel	14
3	1	316060630	Flansch vollst.	21
6	1	316078670	LED vollst.	30
7	1	316078690	Motor vollst.	48
9	1	316075570	Getriebe vollst.	25
11	1	316076860	Handgriff vollst.	22
12	1	343413080	Schalter	16
14	1	316075580	Drehtisch vollst.	37
15	1	316073880	Tisch vollst.	35
17	1	316075590	Fuss vollst.	11
19	1	316075600	Schutzhaube fest, vollst.	34
20	2	316075410	Schalterdruecker vollst.	12
21	1	316075610	Pendelschutzhaube vollst.	23
23	1	315421140	Kapparm vollst.	25
24	1	315421160	Kipparm vollst.	35
25	1	316060950	Tragegriff vollst.	23
26	1	316075420	Arretierung vollst.	18
27	1	316073970	Drehgriff vollst.	15
28	1	315421110	Tischverbreiterung rechts	23
29	1	315421090	Tischverbreiterung links	22
30	1	316078700	Motorgehaeuse vollst.	22
31	1	316075690	Werkstueckhalter vollst.	22
32	1	316075440	Klemmhebel vollst.	28
33	1	331050910	Anschlag vollst.	29
34	1	315421070	Stabilisator	30
35	1	343457330	Tischeinlage	11
37	1	316075450	Spaeneabsaugung vollst.	13
38	1	343435790	Spanfanghaube	14
39	1	343436270	Absaugtrichter	11
41	1	316075630	Spindelarretierung vollst.	12
42	1	316075470	Transportarretierung vollst.	11
43	1	316075640	Tiefenanschlag vollst.	11
44	1	316061410	Kappachse vollst.	24
46	2	344113030	Einsteckpuffer	11
47	1	339139090	Abdeckung	11
48	1	316056830	Justierschraube vollst.	11
51	1	343090160	Elektronikeinheit, KGS 18 LTX BL 254	49
52	1	316075680	Endanschlag vollst.	13
53	2	316075520	Klemmhebel vollst.	14
54	1	316061540	Lager vollst.	14
55	1	341722210	Anschlagschraube	11
58	1	316075510	Werkzeugaufnahme vollst.	11
59	1	341113030	Tragegriff	13
60	1	316075670	Skalensatz vollst.	11
61	1	338080970	Leistungsschild 14254000 KGS 18LTX BL254	12
62	1	341113050	Sterngriffschraube	11
63	1	316078680	Befestigungssatz vollst.	24
66	1	143111440	Rillenkugellager, 12X 28X 8	27
67	1	141132030	Sechskantmutter selbstsichernd	11
68	1	141150050	Scheibe	11
69	1	141150390	Federscheibe	11
70	1	141113890	2ylinderschraube	12

Position	Anzahl	Typennummer	Bezeichnung	PG
71	1	141150130	Scheibe	11
72	1	141155240	Federscheibe	12
73	1	141130890	Sechskantmutter m.Klemmt.	12
74	1	141156200	Scheibe	11
75	1	141113840	Zylinderschraube	12
76	1	141110590	Linsenschraube	11
79	1	339149960	Gleitblech	11
80	2	141116780	Linsenschraube	11
84	2	141124510	Gewindestift m.IS+Kegelk. M 6x 8	11
88	1	141110540	Lins.Schr. mikrov.Bl	11
90	1	141124460	Gewindestift M.IS+KEGELK.	11
91	1	141131010	Sechskantmutter	11
92	1	141123410	Gewindestift	11
95	3	141124470	Linsenblechschraube M.KRZSZ ST 4,2X9,5	11
97	6	141118730	Linsenblechschraube	11
102	1	316079620	Handgriff m. Elektronikeinheit vollst.	56
880	1	344130970	Tube Fett 50G 1,8Oz	22
1001	1	338511150	Verdrahtungsplan	